VALUE LCD-Arm, Wandmontage, 5 Gelenke, schwarz

Artikelnummer	17.99.1191
Hersteller	VALUE
Hersteller-Art.-Nr.	17.99.1191
EAN (Einzelstück)	7630049613003

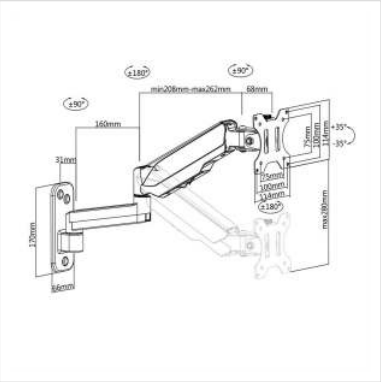

Wandmontierbarer Monitorarm, zur einfachen und zuverlässigen Einstellung eines bis zu 8 kg schweren Monitors mit VESA 75 / 100!

Dieser einzelne, höhenverstellbare Monitorarm macht Ihren Arbeitsplatz effizienter: Sie gewinnen mehr Platz und können die Monitorhöhe Ihren persönlichen Wünschen entsprechend anpassen - einwandfrei und einfach.
• Entwickelt für einen Monitor
• Abnehmbare, um 360° drehbare VESA-Platte ermöglicht eine einfache Installation und Handhabung
• Der Aluminiumarm ist leicht verstellbar und lässt sich in jede Position schwenken
• Das Display kann in jeden gewünschten Winkel geneigt werden
• Das System mit Gasdruckfeder passt die Höhe des Monitors einfach an.
• Tragfähigkeit: bis zu 8kg
• Erfüllt VESA 75 (75x75mm) oder VESA 100 (100x100mm)
• Armlänge: bis zu 453mm

Technische Daten	
Hersteller	VALUE
Produktgruppe	LCD-Monitorarme
Produkttyp	Monitorarm, Wandmontage
Farbe	schwarz
Länge	453 mm

Tragkraft	8 kg
Anzahl Drehpunkte	5
Befestigung	Wandmontage
Armlänge maximal	453mm
Verstellmöglichkeit	Mechanisch
VESA 75 x 75 mm	ja
VESA 100 x 100 mm	ja